Karta produktu:

Ogranicznik przepięć SPD 1-fazowy D (Typ 3) 2P 5kA warystorowo-iskiernikowy DEHN RAIL

DEHN

Producent:	DEHN
Symbol:	73.0615
Kod producenta:	953200
Kod EAN:	4013364108301

Opis produktu

Ogranicznik ochronnik przepięć D TYP 3 2P 5kA T2 1,5kV

DEHNrail 953200

Ograniczniki przepięć to urządzenia, które służą do **ochrony instalacji elektrycznych oraz podłączonych do nich urządzeń** przed skutkami przepięć. Przepięcia mogą być wynikiem wielu czynników, takich jak uderzenia piorunów, wahania napięcia w sieci elektrycznej lub przełączanie obciążeń w sieci.

Głównym zadaniem ograniczników przepięć jest **szybkie rozpoznanie** niebezpiecznie wysokiego napięcia i przekierowanie nadmiaru energii elektrycznej do ziemi (uziemienia), chroniąc w ten sposób urządzenia elektryczne.

Jest to ogranicznik przepięć uniwersalnego zastosowania składający się z podstawy i wymiennego modułu ochronnego. Wyróżnia się **wysoką wytrzymałością udarową** dzięki zastosowaniu warystorów z tlenku cynku / iskierników. Jego wąska, modułowa konstrukcja jest zgodna z normą **DIN 43880**.

Najważniejsze funkcje:

- Kompletne, gotowe do podłączenia urządzenie składające się z podstawy i wymiennych modułów ochronnych
- Wysoka wytrzymałość udarowa dzięki zastosowaniu warystorów z tlenku cynku / iskierników
- Łatwa wymiana modułów bez używania narzędzi poprzez zastosowanie rygla blokującego z przyciskiem zwalniającym moduł

- Wskazanie stanu pracy / usterki za pomocą zielonej / czerwonej flagi wskaźnika w oknie inspekcji
- Wąska (modułowa) konstrukcja zgodna z normą DIN 43880

Zastosowanie:

Ogranicznik przepięć typu 3, znany również jako ochronnik **klasy D**, to niezbędne narzędzie do ochrony wrażliwych urządzeń elektronicznych przed niebezpiecznymi przepięciami.

Jego zastosowanie jest kluczowe, gdy chcemy zabezpieczyć sprzęt, który jest **szczególnie wrażliwy na nawet najmniejsze wahania napięcia**. Montowany bezpośrednio w rozdzielnicy, za gniazdkiem w puszce elektrycznej, lub nawet wewnątrz samego urządzenia, ochronnik typu 3 stanowi ostatnią linię obrony przed przepięciami, które mogłyby przejść przez wcześniejsze etapy ochrony elektrycznej.

Jego lokalizacja blisko chronionego sprzętu zapewnia **optymalną ochronę, minimalizując ryzyko uszkodzeń** spowodowanych nagłymi przepięciami. Jest to szczególnie ważne w przypadku urządzeń, które są nie tylko drogie, ale także niezbędne do codziennego użytku lub mają kluczowe znaczenie dla bezpieczeństwa i efektywności pracy.

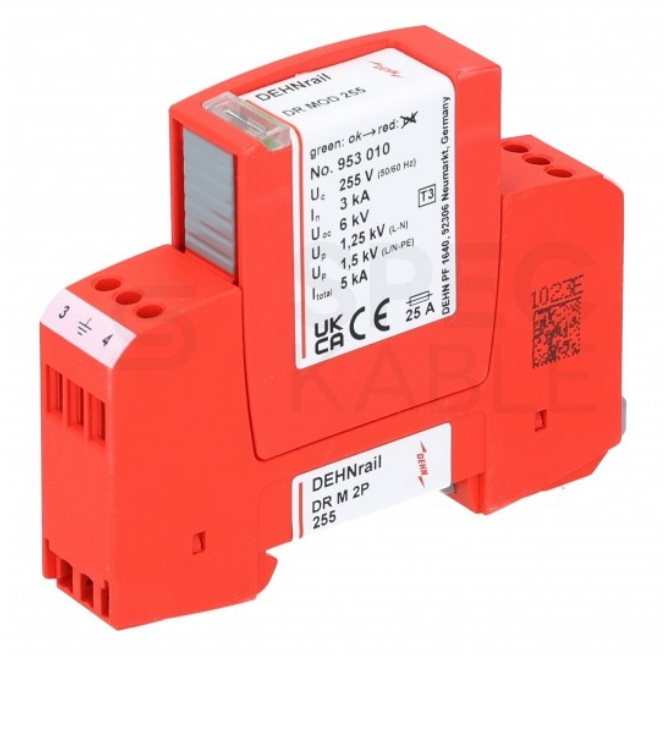

Dane techniczne:

- Producent: **DEHN**
- Seria: **DEHNrail**
- Ogranicznik przepięć zgodnie z PN-EN 61643-11: **typ 3 / klasa III**
- Napięcie znamionowe AC (UN): **230 V (50 / 60 Hz)**
- Największe napięcie trwałej pracy AC (UC): **255 V (50 / 60 Hz)**
- Największe napięcie trwałej pracy DC (UC): **255 V**
- Znamionowy prąd obciążenia AC (IL): **25 A**
- Znamionowy prąd wyładowczy (8/20 µs) (In): **3 kA**
- Całkowity prąd wyładowczy (8/20 µs) [L+N-PE] (Itotal): **5 kA**
- Udar kombinowany (UOC): **6 kV**
- Udar kombinowany [L+N-PE] (UOC total): **10 kV**
- Napięciowy poziom ochrony [L-N] / [L/N-PE] (UP): **≤ 1250 / ≤ 1500 V**
- Czas zadziałania [L-N] (tA): **≤ 25 ns**
- Czas zadziałania [L/N-PE] (tA): **≤ 100 ns**
- Maksymalny bezpiecznik dodatkowy: **25 A gG lub B 25 A**
- Wytrzymałość zwarciowa przy maksymalnym bezpieczniku 25 A gG (ISCCR): **6 kArms**
- Przepięcia dorywcze (TOV) [L-N] (UT) – cecha: **335 V / 5 s – wytrzymały**
- Przepięcia dorywcze (TOV) [L-N] (UT) – cecha: **440 V / 120 min – bezpieczne uszkodzenie**
- Przepięcia dorywcze (TOV) [L/N-PE] (UT) – cecha: **335 V / 120 min – wytrzymały**
- Przepięcia dorywcze (TOV) [L/N-PE] (UT) – cecha: **440 V / 5 s – wytrzymały**
- Przepięcia dorywcze (TOV) [L+N-PE] (UT) – cecha: **1200 V + UREF / 200 ms – bezpieczne uszkodzenie**
- Zakres temperatury pracy (TU): **-40°C ... +80°C**

- Wskaźnik działania / uszkodzenia: **zielony / czerwony**Liczba portów: **1**Przekrój przewodów (min.): **0,5 mm2 drut / linka**Przekrój przewodów (maks.): **4 mm2 drut / 2,5 mm2 linka**Montaż: **na szynie 35 mm zgodnie z EN 60715**Materiał obudowy: **termoplast, czerwony, UL 94 V-0**Miejsce montażu: **wewnątrz pomieszczeń**Stopień ochrony: **IP 20**Szerokość montażowa: **1 moduł(y), DIN 43880**Certyfikaty: **KEMA, VDE, UL, CSA**

TYPY / KLASY ograniczników przepięć:

Skuteczna obrona przeciwprzepięciowa wymaga wykonania w sposób kaskadowy, tj. wielostopniowy. Z tego względu przy zasilaniu obiektów stosuje się trójstopniowy system ochrony przeciwprzepieciowej. Stanowia go ograniczniki typu 1, 2 i 3 zgodnie z normą PN-EN 61643-11 (dawniej oznaczanę klasą B, C i D, według DIN VDE 0675).

Ogranicznik typu 1, czyli dawnej klasy B

- często nazywany odgromnikiem, służy do ochronny przed przepięciami o wysokiej wartości napięcia, wywoływanymi bezpośrednim albo bliskim uderzeniem pioruna w linię energetyczną. Jego zadaniem jest ograniczenie impulsu napięciowego do wielkości poniżej 4 kV.

Ogranicznik typu 2, czyli dawnej klasy C

- często jest nazywany prosto ochronnikiem. Jego zadaniem jest ograniczenie przepięcia do wartości 1 – 1,5 kV, co zabezpiecza dużą część odbiorników elektrycznych przed przepięciami komutacyjnymi oraz przepięciami zredukowanymi przez ograniczniki przepięć typu 1, ale zagraża jeszcze urządzeniom bardzo czułym na wszelkie przepięcia. Ograniczniki klasy B i C montowane są często w domowych rozdzielniach.

Ochronnik typu 3, czyli dawnej klasy D

- służy do bezpośredniej ochrony wybranych, czułych na wszelkie przepięcia urządzeń. Montowany jest w rozdzielnicy lub za gniazdkiem w puszce elektrycznej, albo bezpośrednio w urządzeniu.

Wszystkie typy ochronników muszą być zamontowane kaskadowo, inaczej cała ochrona przeciwprzepięciowa będzie nieskuteczna. Ochronniki dalszych stopni nie poprzedzone tymi wcześniejszymi nie są w stanie wyeliminować obciążeń cieplnych, jakim odgromniki i bezpieczniki podlegają przy przepływie prądów piorunowych. Bez stopnia poprzedzającego ulegają one zniszczeniu.

Certyfikacja VDE

VDE jest to skrót pierwszych liter niemieckiego instytutu kontroli **Verband der Elektrotechnik**, który specjalizuje się w certyfikacji urządzeń oraz systemów elektrotechnicznych.

Produkt z takim symbolem gwarantuje nam, że produkt został gruntownie sprawdzony i przebadany pod względem mechanicznym, elektrycznym, termicznym. Produkty z certyfikatem VDE to gwarant bezpieczeństwa dla każdego użytkownika podczas pracy przy instalacjach elektrycznych.

Certyfikat KEMA KEUR

Certyfikat KEMA KEUR jest kluczowym wyróżnikiem w świecie elektrotechniki, symbolizującym najwyższe standardy bezpieczeństwa i jakości.

Oznakowanie KEMA KEUR na produkcie jest nie tylko potwierdzeniem jego spełnienia **rygorystycznych norm bezpieczeństwa**, ale również świadczy o jego **niezawodności i wysokiej jakości** wykonania.

Produkty z tym certyfikatem są synonimem **innowacji i zaufania** w branży, co czyni je preferowanym wyborem wśród profesjonalistów i użytkowników doceniających trwałość oraz bezpieczeństwo.

Niemiecka jakość

Prezentowany produkt został wyprodukowany w całości na terenie Niemiec. W procesie produkcyjnym użyto najwyższej jakości materiałów, a finalny produkt został poddany wymagającej kontroli jakościowej.

Poziom wykonania jest bezkonkurencyjny w stosunku do produktów sprowadzanych z Chin, czy Tajwanu.

O producencie:

DEHN to wiodąca międzynarodowa, rodzinna firma elektrotechniczna z siedzibą w Neumarkt w Niemczech. Kompleksowy asortyment produktów pozwala firmie DEHN reagować na megatrendy naszych czasów – od elektromobilności i odnawialnych źródeł energii po ochronę infrastruktury krytycznej.

Firma oferuje rozwiązania i usługi w zakresie **ochrony odgromowej i przepięciowej** oraz sprzętu bezpieczeństwa – dziedzin, w których DEHN jest wiodącym innowatorem z ponad **1100 patentami.** Produkty DEHN chronią ludzi i budynki, systemy i technikę telekomunikacyjną, przemysł przetwórczy, a także instalacje fotowoltaiczne i elektrownie wiatrowe.

Historia sukcesu firmy rozpoczyna się **21 stycznia 1910 roku**, kiedy to główny elektryk Hans Dehn rejestruje swoją firmę elektroinstalatorską w Norymberdze. Obecnie, ponad 100 lat później, firma rodzinna zarządzana przez czwarte pokolenie,

zatrudnia około 2000 pracowników na całym świecie.

Schemat połączeń DG M 2P 275:

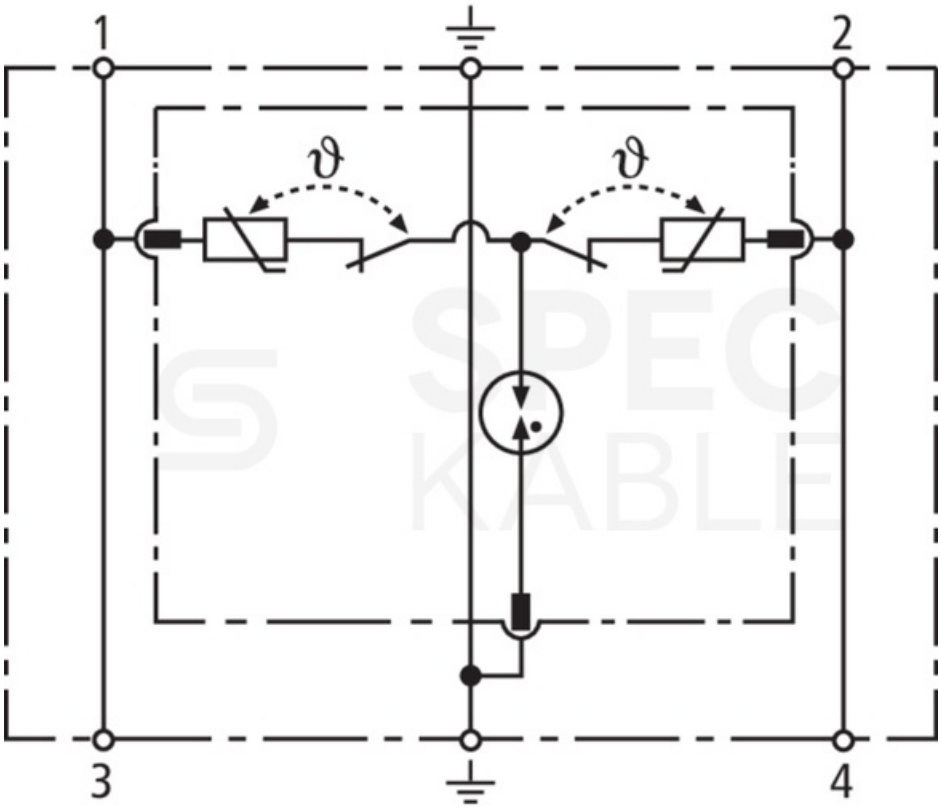

Rysunek wymiarowy DG M 2P 275:

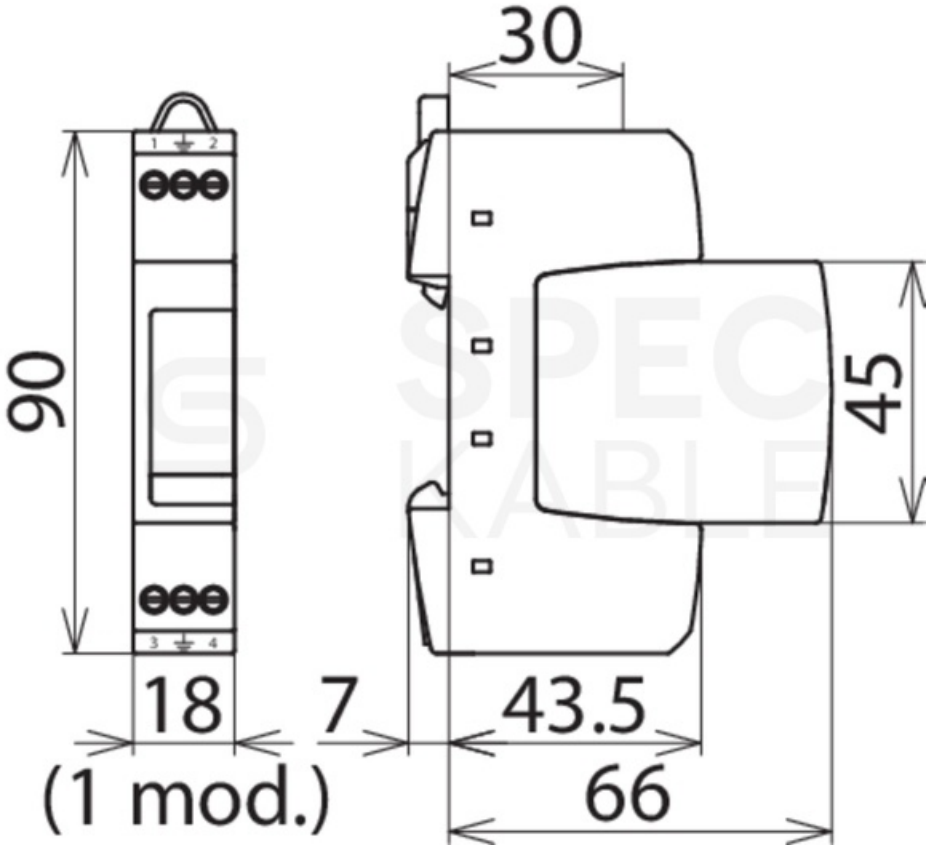

Specyfikacja	
Liczba biegunów	2

Seria	Rail